CHIN FONG

KT

肘節式鍛造沖床

400. 650. 800. 1000. ton

KT 冷鍛肘節式自動移送沖床

冷間鍛造與企業競爭力的提昇：

近年來，汽車、腳踏車用部品，以及其他鋼材部品的製造方式，已從傳統的熱間鍛造→切削加工→製品的方式，改變為熱間鍛造→冷間鍛造（冷間尺度矯正）→成品。溫間鍛造→依需要的冷間尺度矯正→成品。待鍛造完成品→成品的生產方式。這樣就能從材料的節省、品質的均一安定化、生產效率的提昇、成本的低減等多方面，期盼企業競爭力的提昇。

冷間鍛造加工是在不將材料的金屬纖維切斷下進行製品的成形，另外又靠適度變形率的鍛鍊讓金屬材料強化，使得製品的強度提昇。由於兩者均一化，因此可做大量而安定的製品生產。

單一工程加工與自動多工程連續加工：

在單一工程加工中，鋼材每經一次的鍛造成形，都會發生加工硬化，需要做2~3工程加工的製品，於每一工程都必需做軟化、潤滑等前處理。於連續多工程加工中，因有自動送料一次順送完成，不必經過中間處理，在生產活動中有多數的好處：

1. 因中間處理工程的省略減免，可降低成本。
2. 因沒有半製品之庫存，不會浪費生產空間並可減少管理的麻煩。
3. 若採用自動生產方式，與單一工程相比，可提高3倍以上的生產效率。
4. 多工程連續生產與自動化機器，自動控制裝置組合，得以實現一個操作者負責多線製品的生產計劃，甚至可達成無人化生產模式。

能力規格表：

型　　式		KT-400	KT-650	KT-800	KT-1000
主 要 規 格					
能　　力	Tons	400	650	800	1000
能力發生點	mm	8	8	8	8
行　　程	mm	180	200 | 180	250	250
行 程 數	S.P.M	25-40	25-35	25-35	25-35
最大模具高度	mm	550	550	650	670
台 盤 面 積	mm	700X700X120	800X800X150	1100X800X170	1100X800X180
滑 塊 面 積	mm	680X700	780X800	1080X800	1080X800
側 面 開 口	mm	500X500	550X630	700X730	700X730
滑塊調整量	mm	15	15	15	15
空 氣 壓 力	Kg/cm²	5	5	5	5
主 馬 達	HP×P	V.S 50X4	V.S 100X4	V.S 100X4	V.S 125X4
下 部 頂 料					
能　　力	Tons	10X3=30	15X3=45	12X5=60	12X5=60
行　　程	mm	60	70	70	70
三次元多工位自動送料裝置					
送 料 長 度	mm	170	200	200	200
夾料行程(單邊)	mm	55	60	80	80
上 昇 高 度	mm	40	40	50	50
送料桿內幅寬	mm	220	240	360	360
行 程 數	S.P.M	35	35	35	35
送料桿斷面積	mm	65X55	65X55	80X80	80X80
料桿承受荷重	KG	30	30	50	50
送 料 方 向		由左至右或由右至左			

※KT-400加裝三次元移送裝置側面開口須為550 mm。

節省材料

與切削加工相較，一般可節省40%～60%。光是將熱間鍛造改變為冷間鍛造就可節省材料20%～40%。

提高機械性

經由鍛造加工，可將結晶粒微細化，抗拉強度會約增為2倍。另經冷間鍛造就能提高機械性，因之可用較便宜的素材。

高變形率

金屬是一拉伸就會斷裂的東西，但經敲打、壓縮而延伸則會變得不易斷裂。在冷間鍛造材料全面性的受壓而變形，因之可得高的變形率。

製品精度高表面平滑

加工後的表面粗度為數 μ 程度。

提高生產性

冷間鍛造能簡單地做出如底部有凸起或肉厚不同等形狀複雜的製品。再者，在切削的加工中，非對稱的部品量產是極困難的，但冷間鍛造卻較易於達成。

肘節式沖床之特性：

隨著下死點的接近，滑塊之運動速度會逐漸減緩，故非常適合壓縮加工、壓印、鍛頭、壓記、端壓、整型等加工。

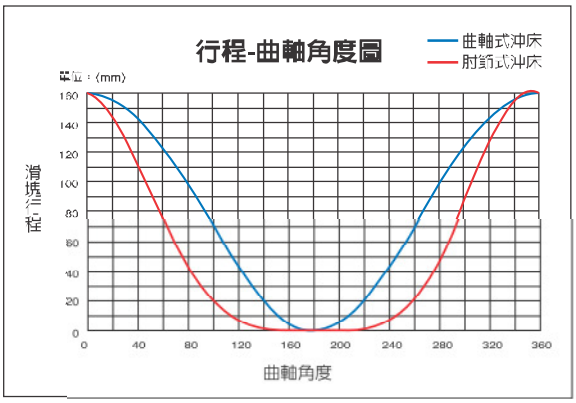

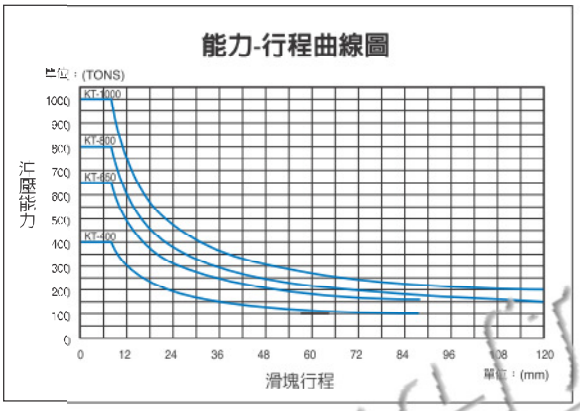

滑塊連桿裝置

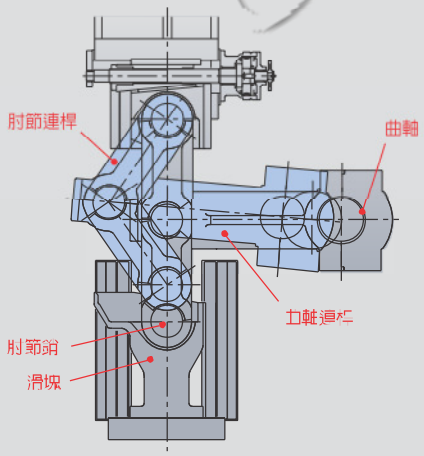

滑塊作動說明：

滑塊左右兩側設置有平衡作動缸，以平衡滑塊的重量。在其上方有上、下兩支肘節連桿藉由肘節銷，將滑塊、曲軸及凸軸連桿連結起來。於是得以將曲軸的旋轉運動變換為肘節這桿搖擺運動，進而讓滑塊做上下運動。

下部頂料裝置

▼ 機身外部視圖

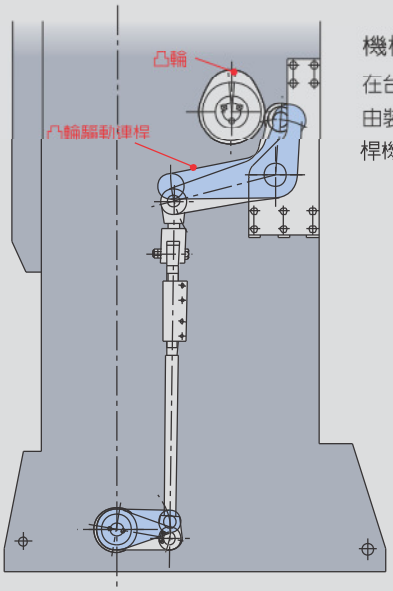

機構作動說明：

在台盤及底座設有將製品頂出的頂料裝置，藉由裝在曲軸軸端的凸輪與搖臂，讓底座內的連桿機構作動，使製品頂料桿做上下運動。

▼ 機身內部視圖

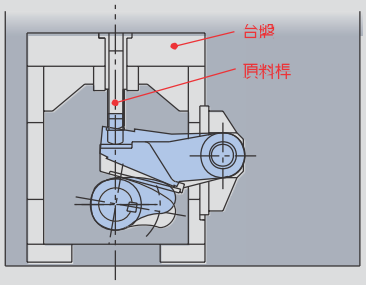

外型尺寸圖

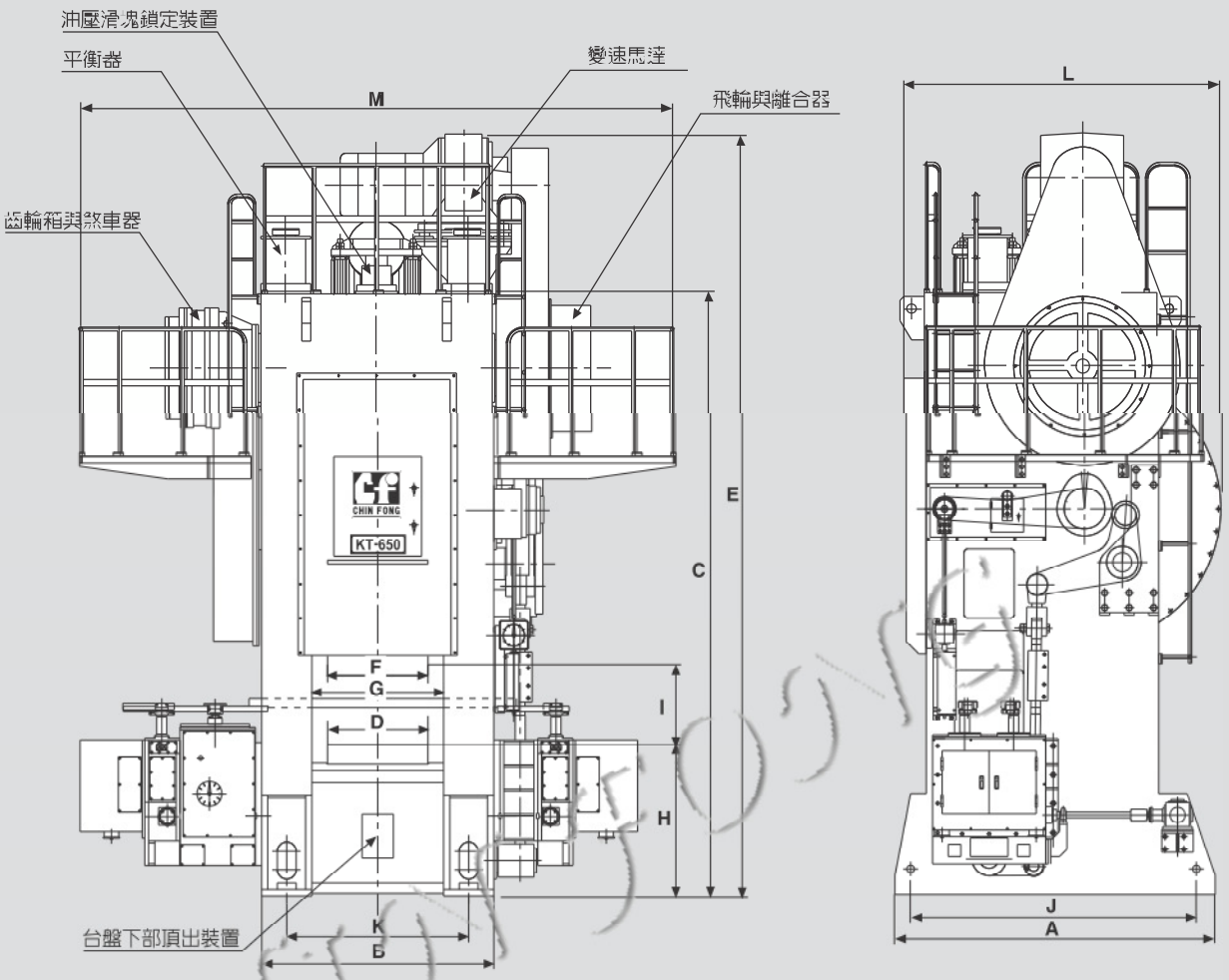

Model	A	B	C	D	E	F	G	H	I	J	K	L	M
KT-400	2100	1620	4215	700	5250	700	920	1050	730	1900	1270	2240	4510
KT-650	2550	1850	4830	800	5952	800	1050	1200	730	2300	1450	2505	4750
KT-800	3250	2250	6070	1100	7220	1080	1350	1250	900	3090	1800	3275	5305
KT-1000	3400	2250	6205	1100	7040	1080	1350	1300	920	3240	1800	3410	5345

標準功能/配件

- 滑塊及模具平衡裝置
- 電動滑塊調整裝置（附油壓鎖定）
- 循環集中潤滑給油裝置
- 二度落保護裝置
- 荷重檢測（安全）裝置
- 數字式模高指示器(單位：0.1mm)
- 誤送檢知金屬插座
- T型操作台
- PLC可程式控制器
  - 電子式凸輪開關 預備6連
  - 電子式角度指示器/行程數指示器
  - 電子式預調計數器/行程計數器(6位數)
- 安全架及安全梯
- 空氣吹料接頭 3/8"
- 空氣源接頭 3/8"
- 維護工具及工具箱
- 操作說明書＆精度檢查表

選用功能/配件

- 沖床控制器MPC系列
- 光電安全裝置
- 滑塊上部頂料裝置
- 電動黃油潤滑裝置
- 曲軸角度指示器(時計式)
- 電子式旋轉凸輪開關(預備16連)
- 變頻器
- 腳踏開關(附切結書)
- 模具照明燈
- 電源插座110V /220V單相(電源客戶自備)
- 防震裝置
- 基礎螺絲及基礎板
- 迴轉式操作盤
- 附檢知雙聯電磁閥
- 快速換模裝置(Q.D.C.S.)
- 自動送料裝置

創新、服務、回饋

沖壓機械專業製造廠

金豐機器工業股份有限公司

CHIN FONG MACHINE INDUSTRIAL CO., LTD.

HEAD OFFICE & FACTORY:

總公司：台灣省彰化市彰水路186號
186 Chang Shui Road, Chang Hua, Taiwan
http: //www.chinfong.com.tw
E-mail: sales@chinfong.com.tw
TEL: +886-4-752-4131
FAX: +886-4-761-1920, 761-2814

北區營業所 **TAIPEI OFFICE**
TEL: +886-3-435-5058
FAX: +886-3-463-9648

南區營業所 **KAOHSIUNG OFFICE**
TEL: +886-7-238-5689~90
FAX: +886-7-238-5691

金豐（中國）機械工業有限公司

CHIN FONG (CHINA) MACHINE INDUSTRIAL CO., LTD.

寧波市鎮海經濟開發區金豐路3號
3 Chin Fong Road, Zhenhai Economic Development Zone, Ningbo, China
http: //www.chinfong.com.cn
E-mail:ge0107@chinfong.com.cn
TEL: +86-574-8630-1222
FAX: +86-574-8630-3709

STAMTEC

U.S.A.: STAMTEC INC.

4160 Hillsboro Highway Manchester, TN 37355, U.S.A.
http: //www.stamtec.com
E-mail:Sales@stamtec.com
TEL:+1-931-393-5050
FAX:+1-931-393-5060

OVERSEAS BRANCHES

THAILAND: CHIN FONG (THAILAND) CO., LTD.
E-mail:t1451@chinfong.com.tw
TEL:+66-2-919-6820~2 FAX:+66-2-919-6823

INDONESIA: PT. CHIN FONG INDONESIA
E-mail:hay_hsu@chinfong.web.id
TEL:+62-21-450-7422 FAX:+62-21-458-44197

MALAYSIA: CHIN FONG MACHINE (M) SDN BHD
E-mail:chinfongmachine@gmail.com
TEL:+60-3-3290-6827~9 FAX:+60-3-3290-6830

The contents disclosed in this catalogue, including pictures, data, wordings & drawings , are exclusive property of Chin Fong Machine Industrial Co., Ltd. Unauthorized duplication or use part or whole of this catalogue is prohibited. Chin Fong reserves rights to modify the specifications & features, due to product improvements, without further notification. optional accessories showing on this picture are for reference only.

※以上資料及圖片均屬本公司之產權，不得抄襲仿冒。且本公司得本產品之改良逕行設計變更，不另通知。照片內之買物屬選用配備，僅供參考。

1501. C01.1000 AC Design / 04-27071159